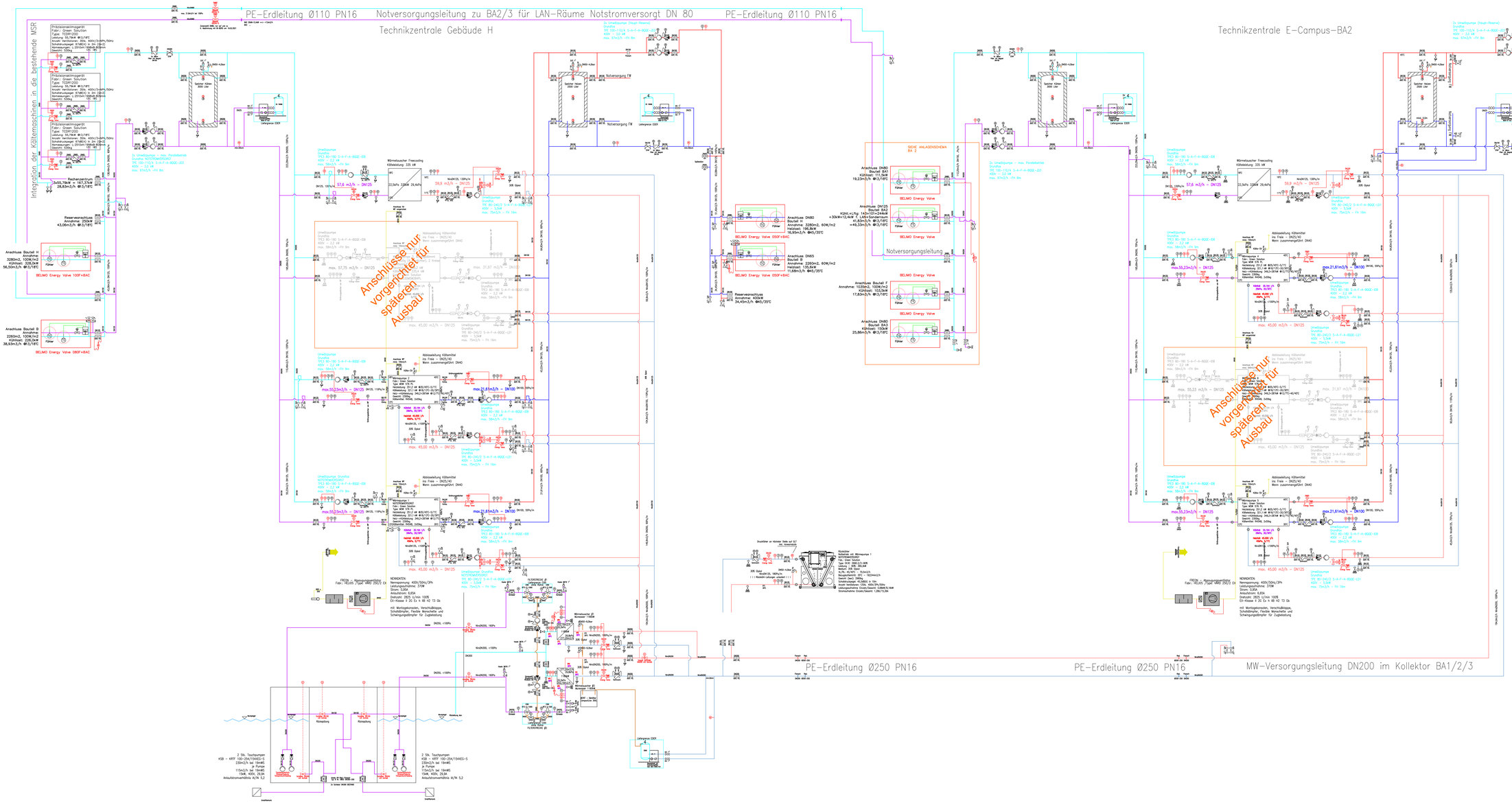

rot markierte Ventil sind bauseits beizustellen

LEGENDE LAYER:	LEGENDE SYMBOL:	LEGENDE BESCHRIFTUNG:
HEIZ0E VORLAUF	Ausgleichsbehälter	AV AUSATMUNG AT ZUFÜHRUNGEN
HEIZ0E RÜCKLAUF	MA Manometer	BA AUTOVERSUCH - ABLAUFSCHR. A. TA
TRANSFER VORL	Bronze Wafer	EU STRANGBEITUNG ABLAUFSCHR. A. TA
TRANSFER RÜCK	Drosselventil DN40	TA SICHTGLASSCHR. F. WASSERST. A. TA
TRANSFER ZIRKULATION	Flansch	TRA SICHTGLASSCHR. VERSC. A. TA
NC0NEBER	Spirale ungepackt	AT ANSCHLUSSSTUTZEN AT ABL.
KÄLTE VORLAUF	Spirale verchromt	AT ANSCHLUSSSTUTZEN AT ZUL.
KÄLTE RÜCKLAUF	Kugelhahn	TW TRINKWASSER ZIRKULATION
KÜHLWASSER	Absperrventil	TW TRINKWASSER
KÜHLWASSER	Absperrventil - A.APR.	KW KÄLTEWASSER
LÜFTUNG ABZUGSLUFT	Ex-Kerze	HL HEIZUNG VORLAUF
LÜFTUNG ZULUFT	Schlauchanschluss Kv=1000L	HL HEIZUNG RÜCKLAUF
LÜFTUNG ABLUFT	Schlauchanschluss Kv=2000L	KL KÄLTE VORLAUF
LÜFTUNG FORTLUFT	Schlauchanschluss Kv=3000L	KL KÄLTE RÜCKLAUF
ABLEITUNG	Schlauchanschluss Kv=6000L	KW KÜHLWASSER
SANITÄRGASEINBRÜ	Schlauchanschluss Kv=1000L	BS BARSCHUTZ AT ABMESSUNGEN
BUNDERN	Schlauchanschluss	BS BARSCHUTZ AT ABMESSUNGEN
Aus ebenen	Schlauchanschluss	SW SICHERHEITSVENTIL AT ABMESSUNGEN

HKLS-Planer:

BERO Technische Büro GmbH
www.bero-haustechnik.at

Ing. Hubert Bleiziur
Ziegelgrabenstrasse 45,
3100 St. Pölten
Tel.: 02742/73600-0
Fax: 02742/73600-15-4
mail: office@hb-bleiziur.at

BERATENDE INGENIEURE

BESTANDSPLAN

Index	Änderung	Datum	Name
-F-	-	-	-
-E-	-	-	-
-D-	-	-	-
-C-	-	-	-
-B-	-	-	-
-A-	-	-	-

REISENHOFER
HAUSTECHNIK
Gartengasse 4 | 8200 Gleisdorf | 03112 2429-0
reisenhofer.at

PROJEKT:
GEP - E-Campus
Neuholdaugasse 56
8010 Graz

BAUHERR:
Energie Steiermark Green Power Gmbh
Leonhardgürtel 10
8010 Graz

PLANINHALT:
Heizen - Kühlen
ANLAGENSCHEMA

Geprüft:	ING. KURTZ	Plannummer:	BP-HK-AS-Anlagenschema
Datum:	2022-01-24	Projektnummer:	13200014
Gezeichnet:	SCHREI	Maßstab:	- / -
Datum:	2022-01-24		

Diese Zeichnung ist unser geistiges Eigentum. Ohne unseres ausdrückliche Genehmigung darf sie weder kopiert noch an Dritte weitergegeben werden. Vielmehr werden nach dem Urheberrechtsgesetz geschützt.
Für Richtigkeit und Vollständigkeit von datenmäßigen Planungen wird keine Gewährleistung übernommen.